# *Chalet de 20 m ² avec deux pièces indépendantes*

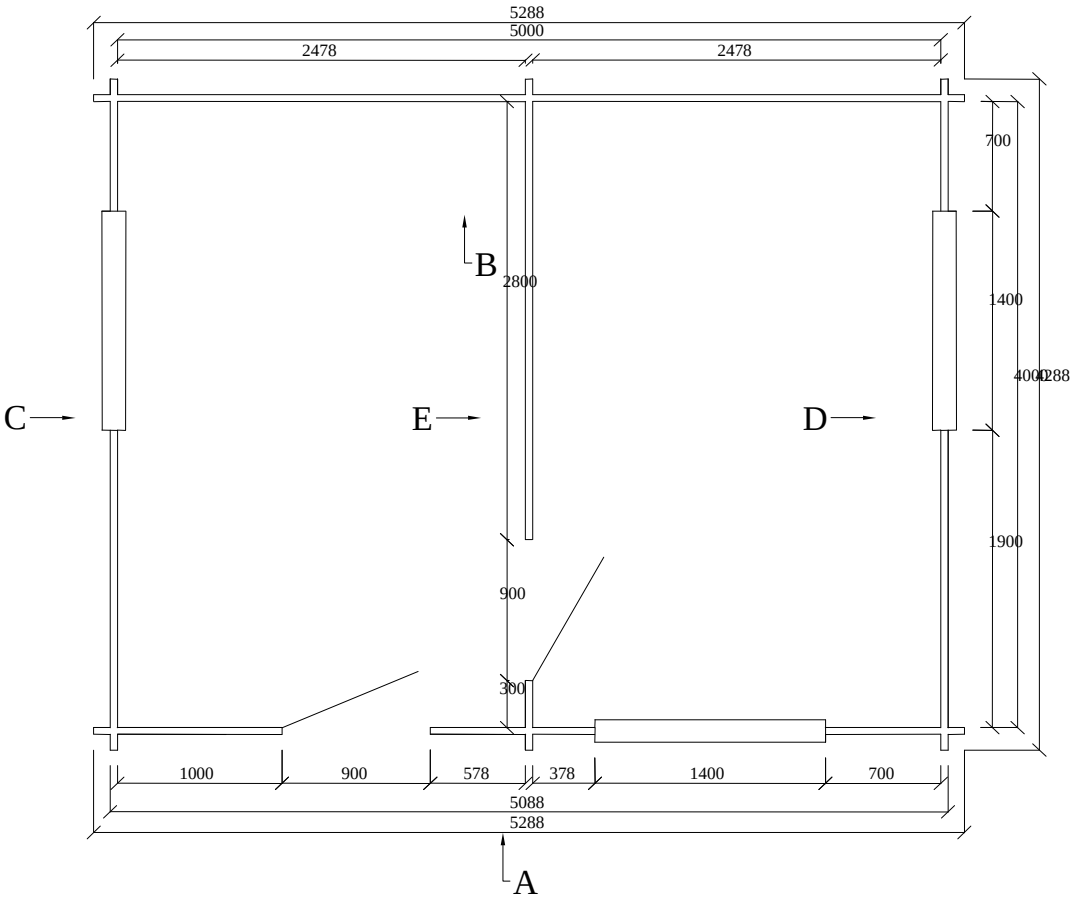


| | | | | | | | |
|---|---|---|---|---|---|---|---|
| | | | | | **Chalet de 20 m² avec chambre** | | |
| | | | | | PLAN | | |
| | | | | | | L'Europeenne de Chalets | |

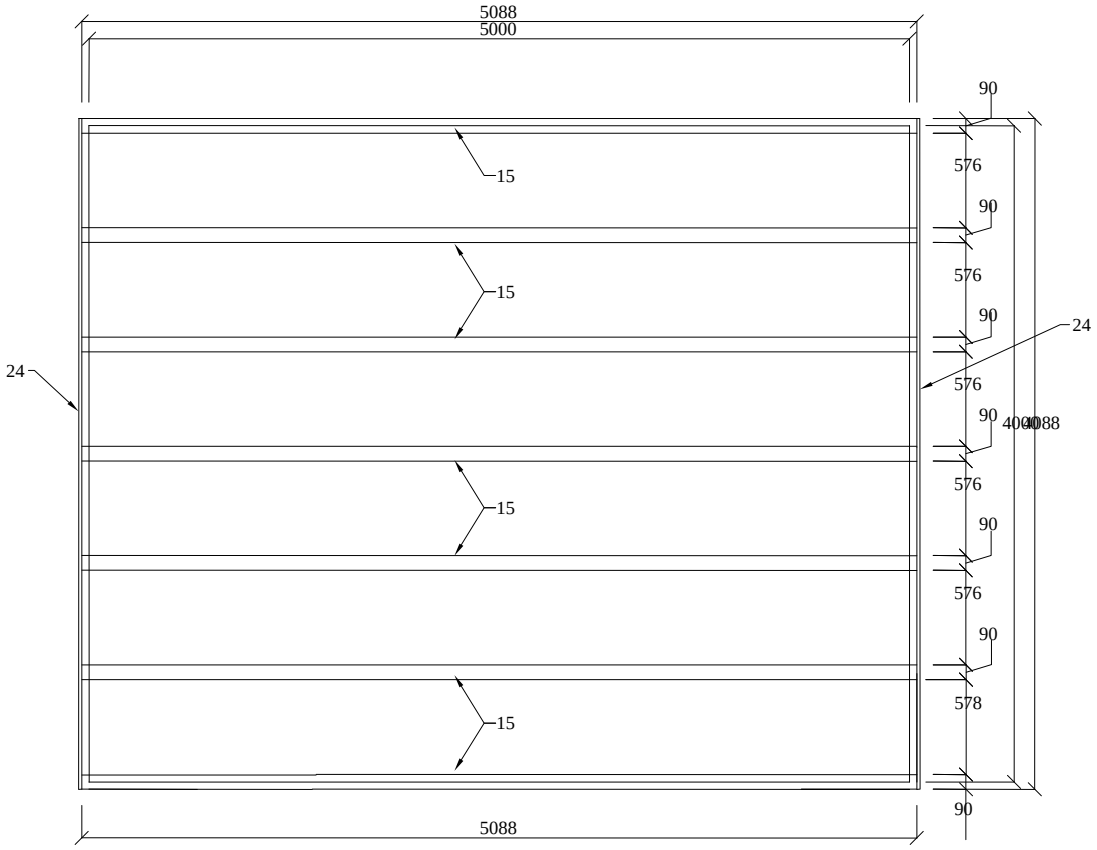


# Chalet de 20 m² avec chambre

Plan des tasseaux/
sousbastement

L'Europeenne de
Chalets

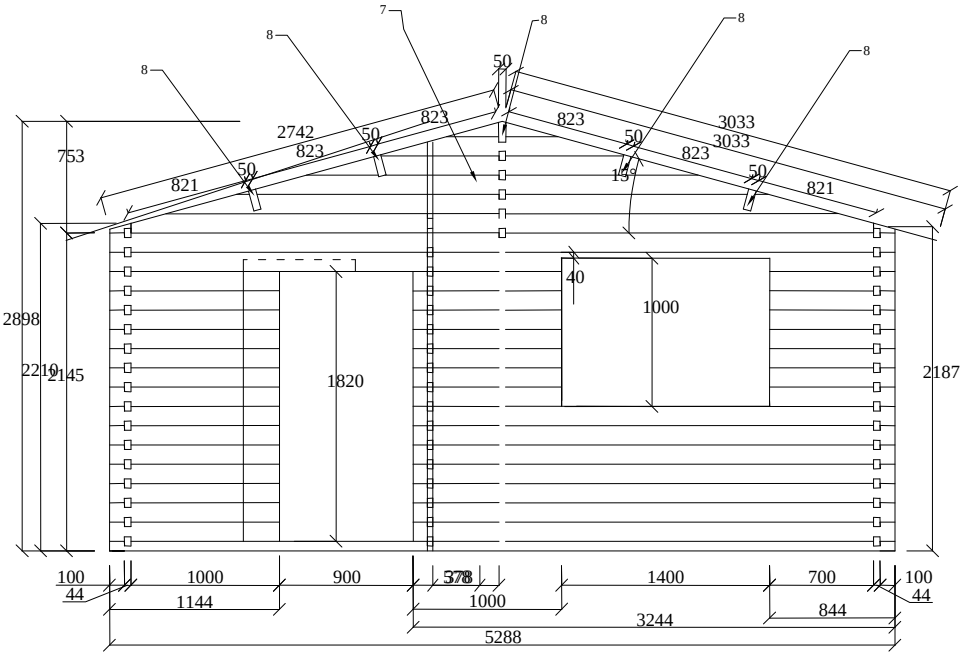


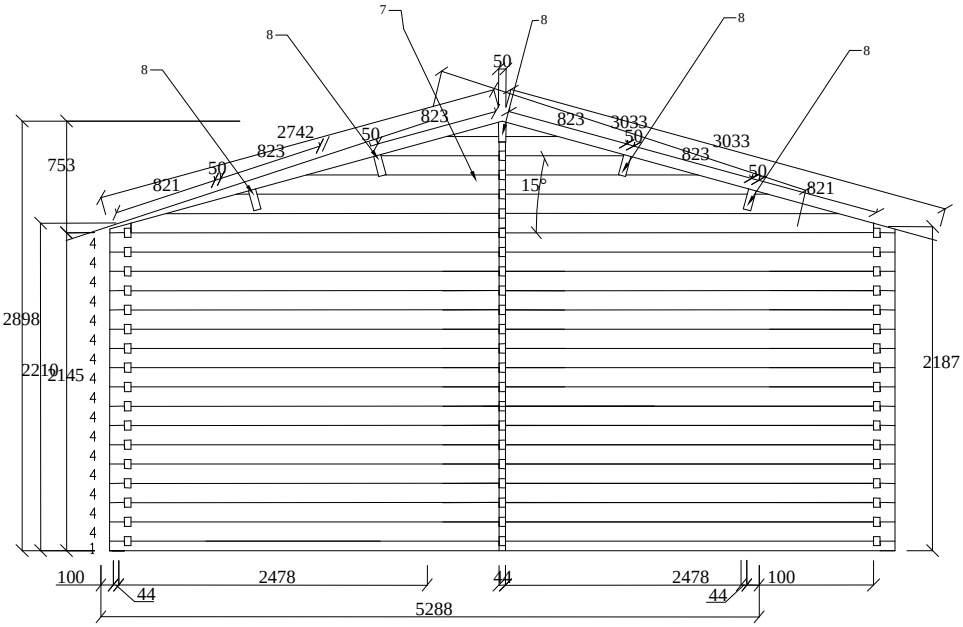


# Chalet de 20 m² avec chambre

MUR A,B

L'Europeenne de Chalets

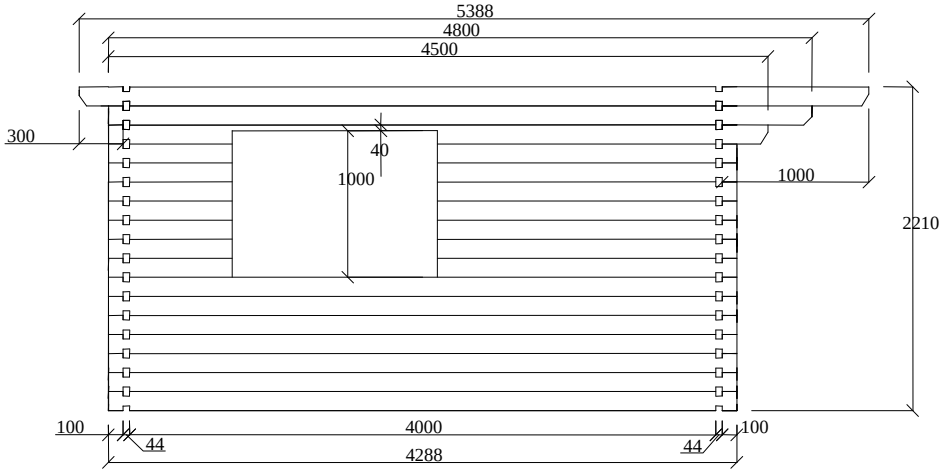


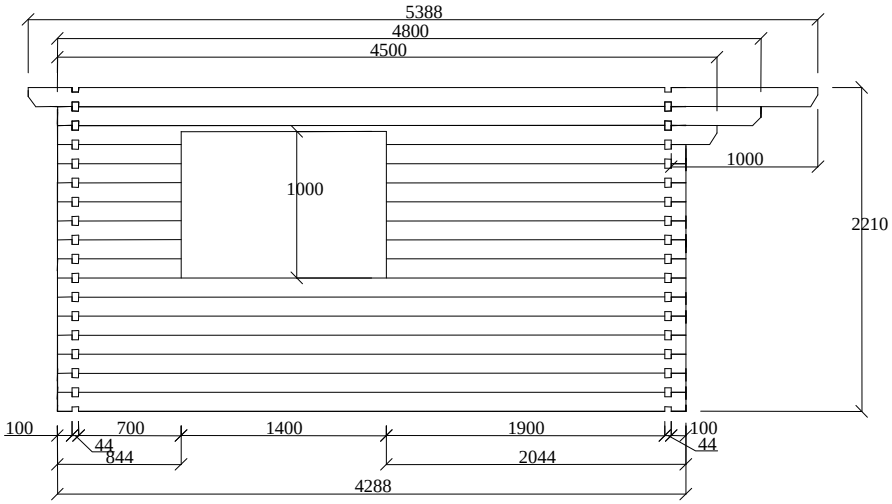


# Chalet de 20 m² avec chambre

## MUR C,D

L'Europeenne de Chalets

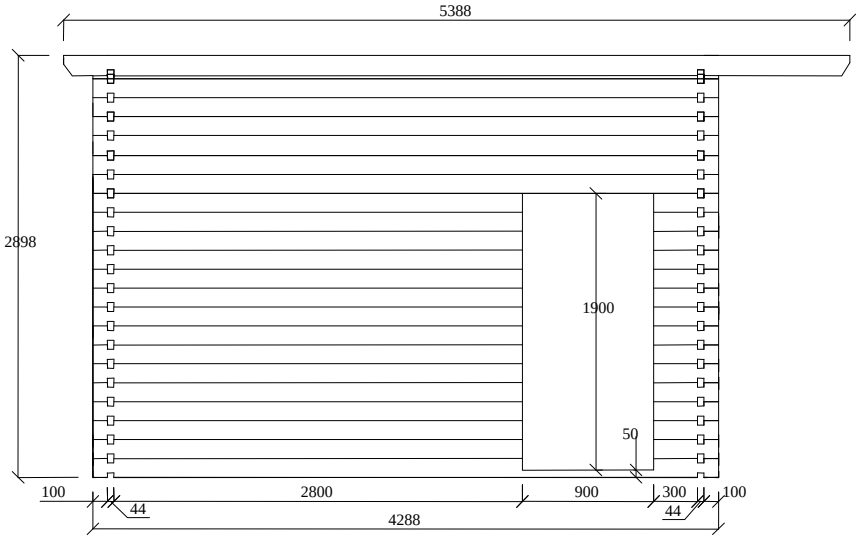


# Chalet de 20 m² avec chambre

MUR E

L'Europeenne de Chalets