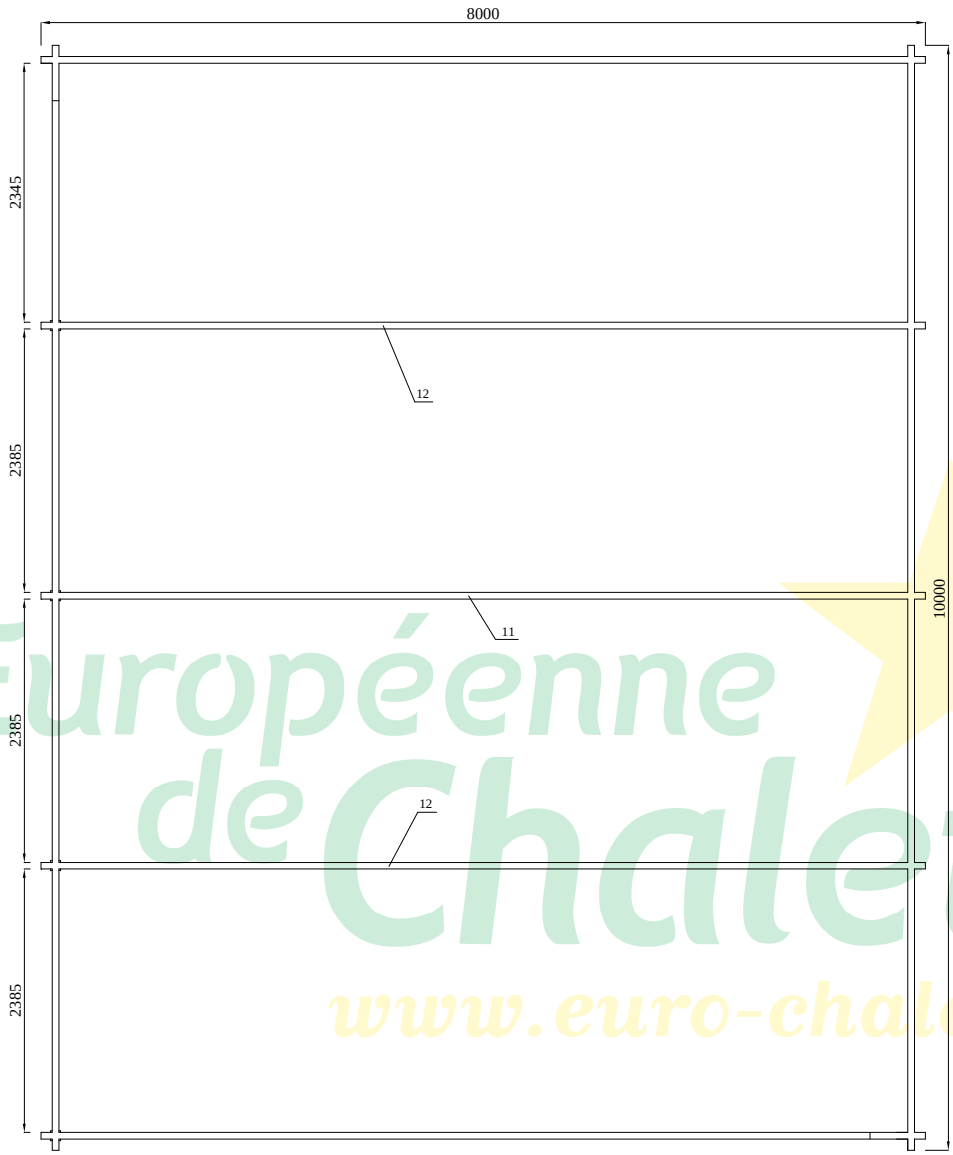

l'Européenne de Chalets
www.euro-chalet.fr

Plan de pignons intermédiaires

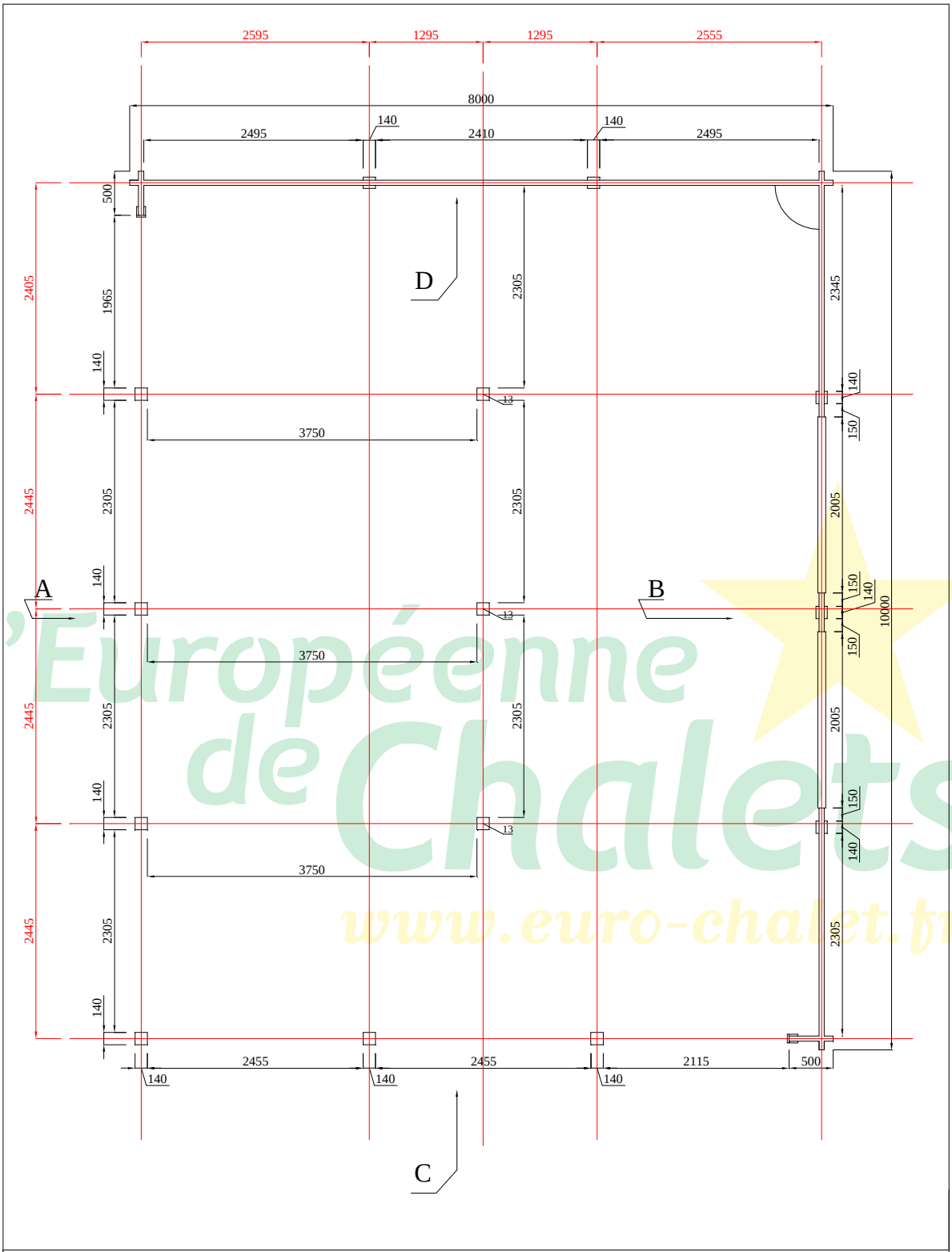

l'Européenne de Chalets
www.euro-chalet.fr

Plan

Modèle PREAU 80m²

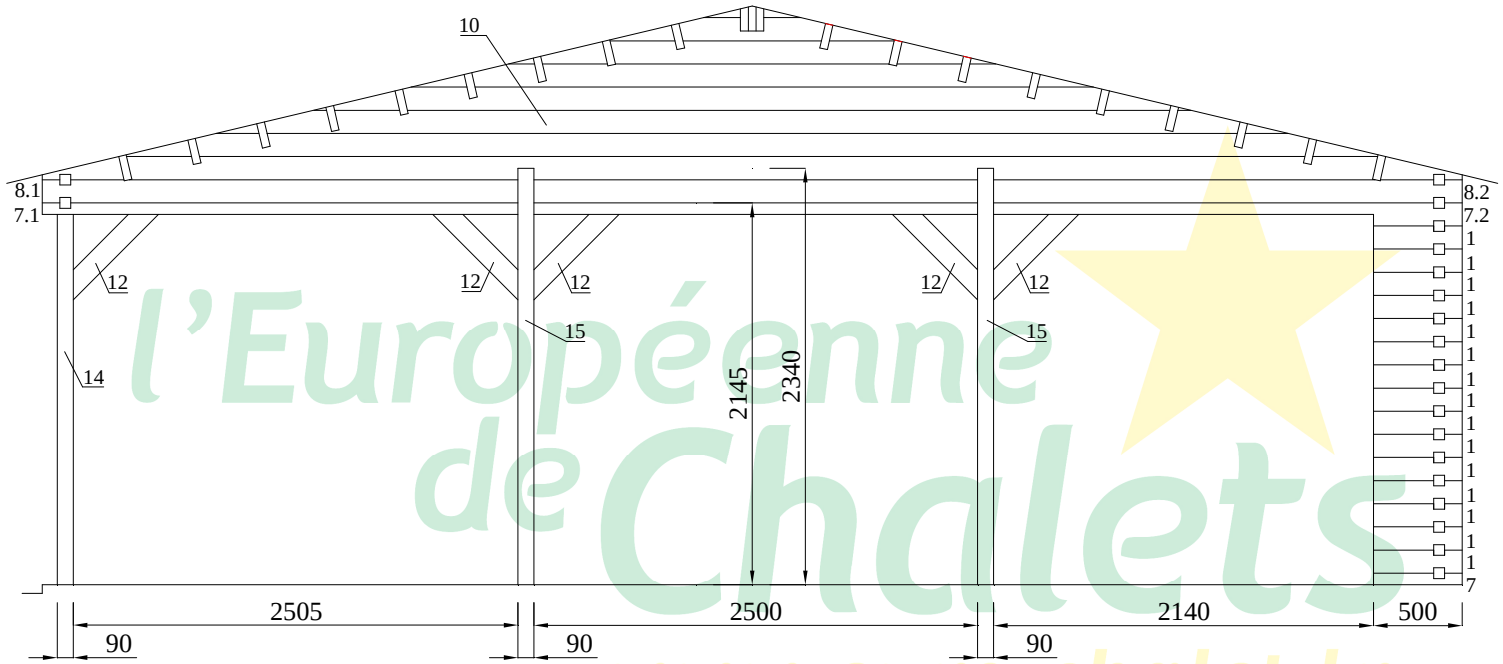

l'Européenne de Chalets
www.euro-chalet.fr

MUR C

Modèle PREAU 80m²

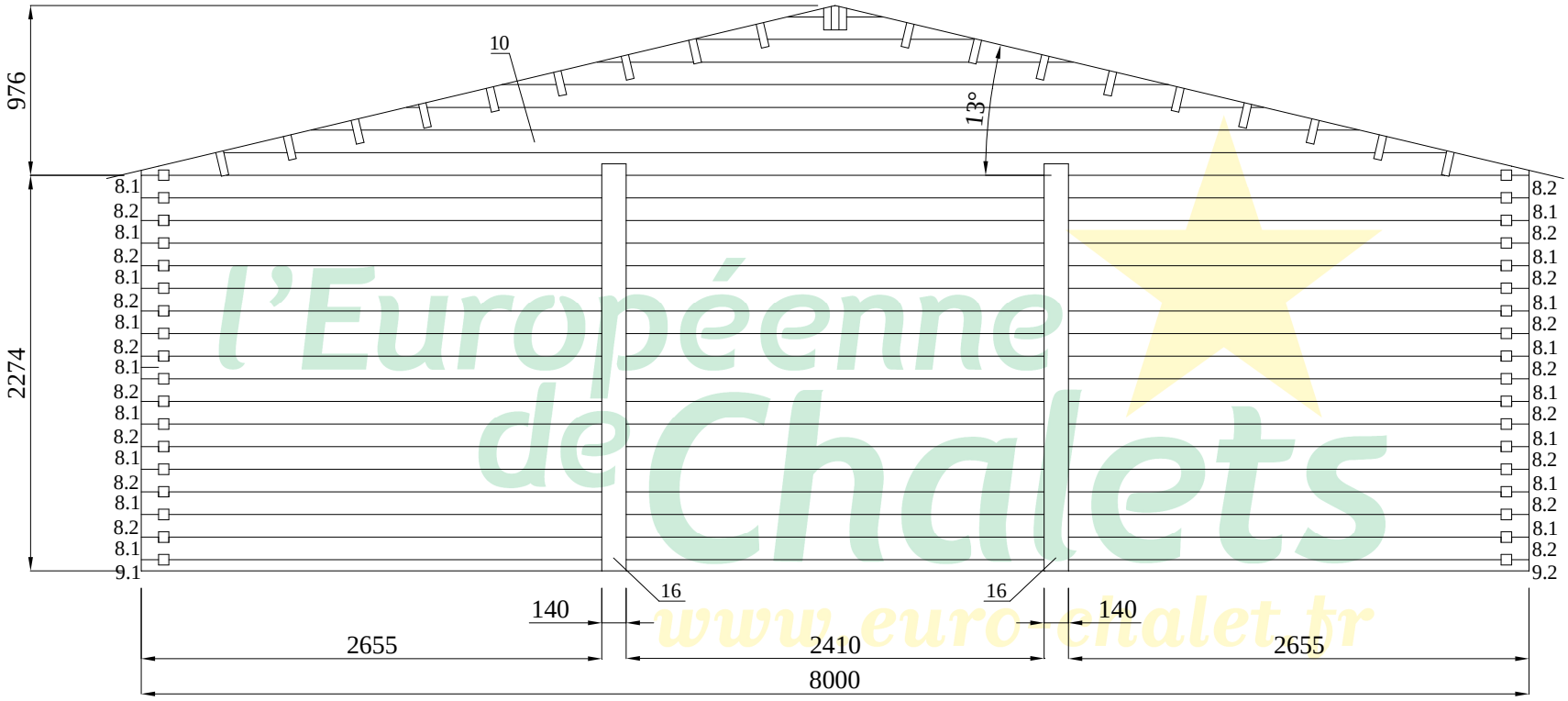

l'Européenne de Chalets
www.euro-chalet.fr

MUR D